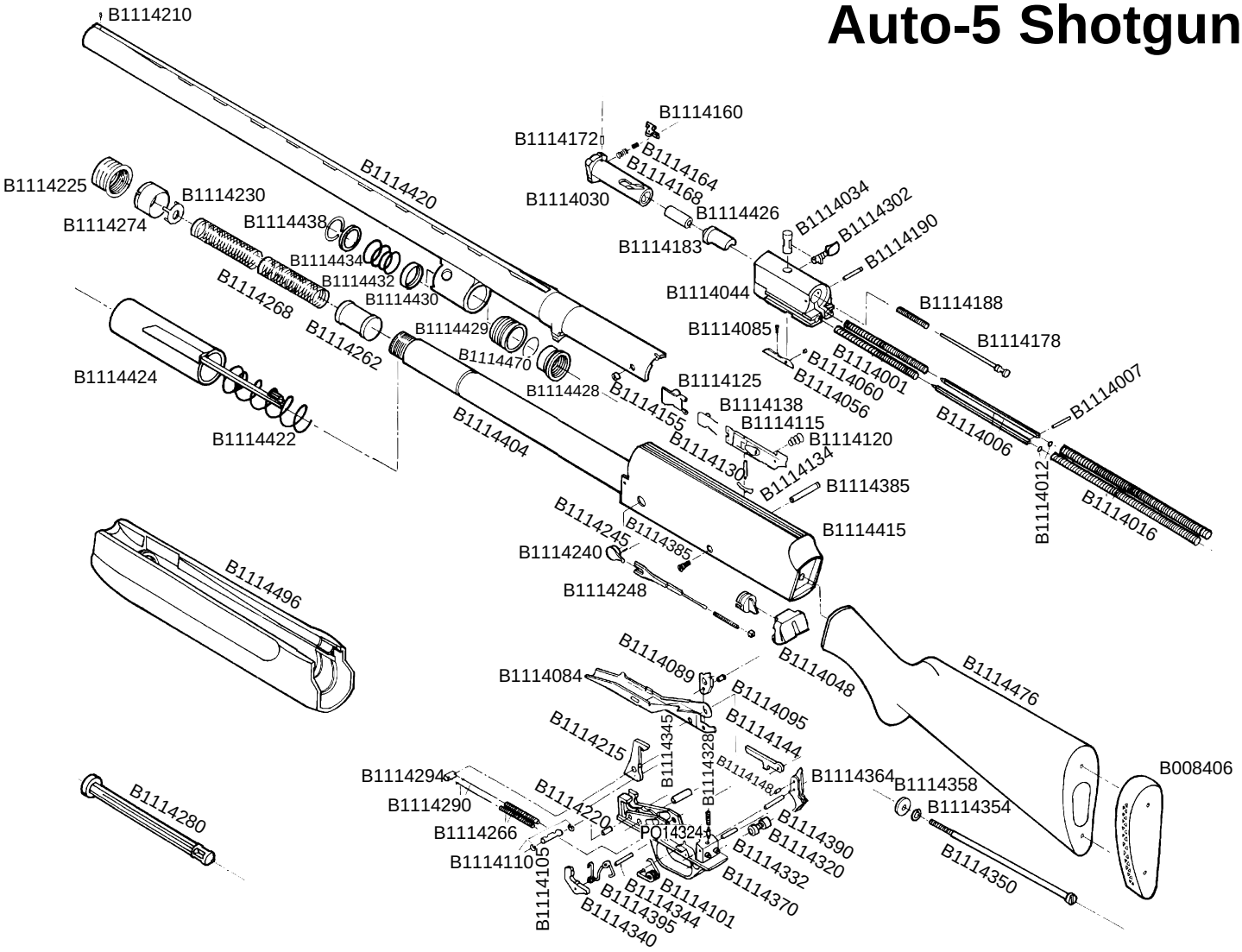Auto-5 Shotgun